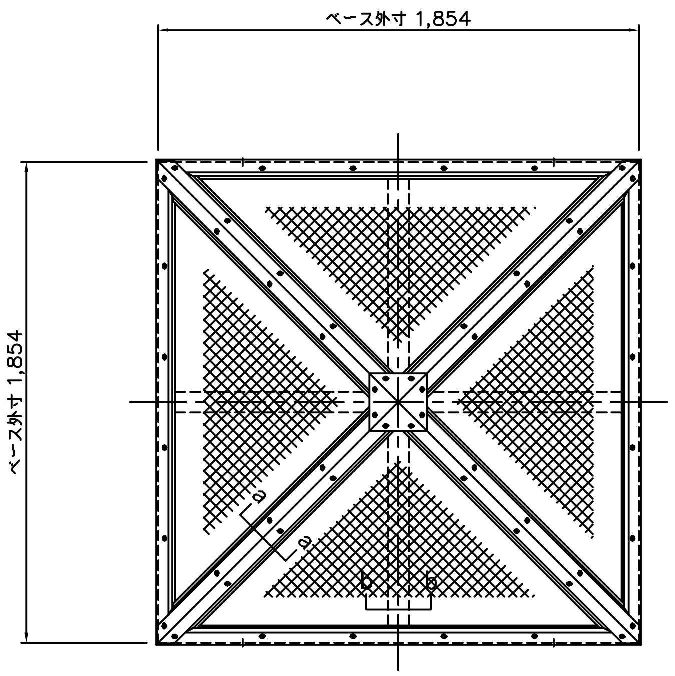
ベース外寸 1,854
ベース外寸 1,854
a
a
b
b

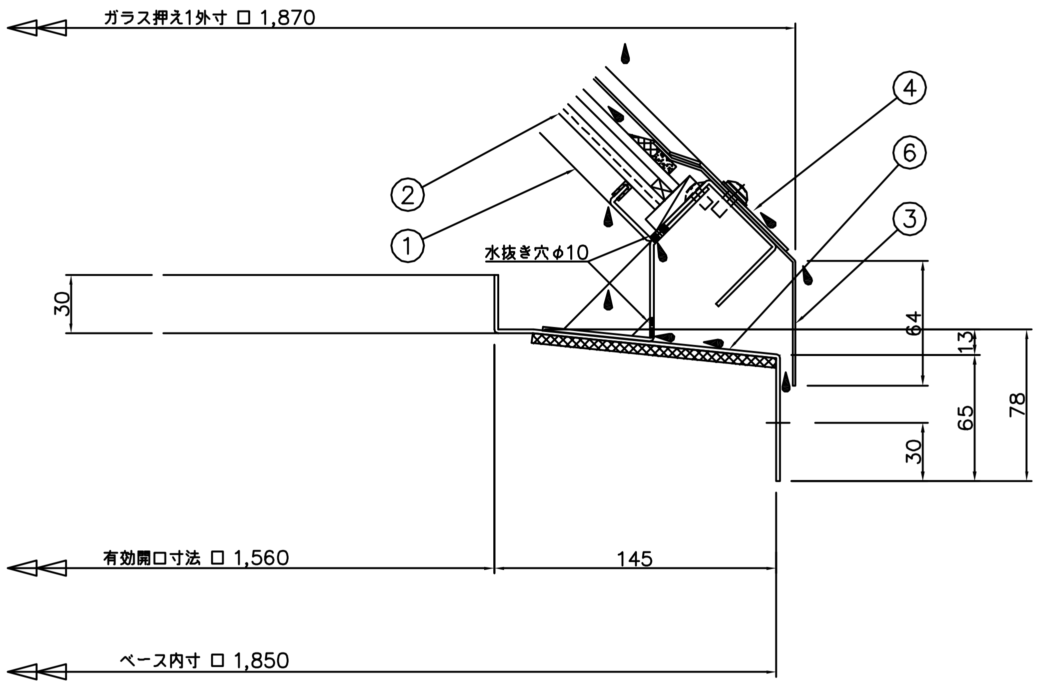
ガラス押え1外寸 □ 1,870
②
①
④
⑥
③
水抜き穴 φ10
30
64
13
65
78
30
有効開口寸法 □ 1,560
145
ベース内寸 □ 1,850

A 部詳細図 S=1/2

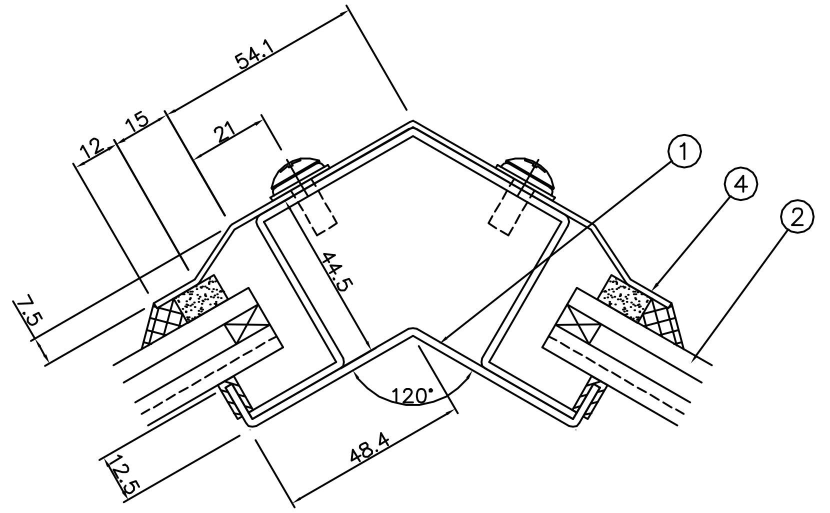
54.1
12
15
21
44.5
7.5
①
④
②
120°
48.4
12.5

a–a 断面図 S=1/1

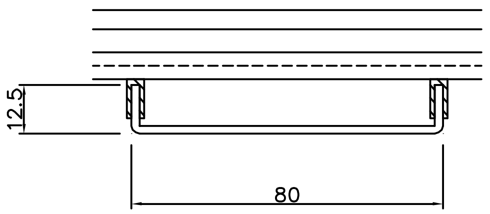

b–b 断面図 S=1/1

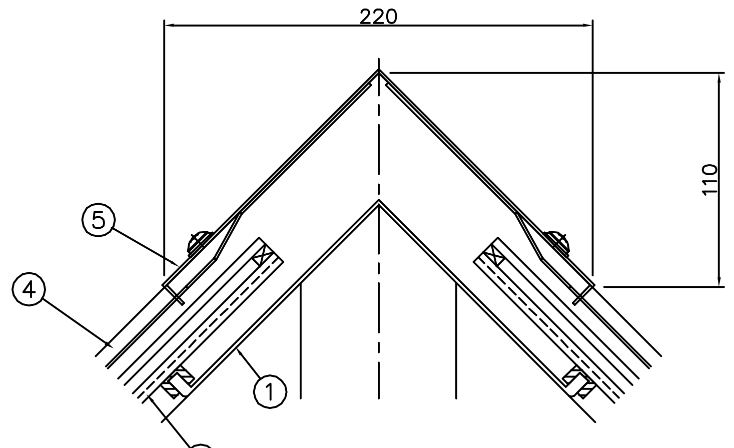
220
110
⑤
④
①
②

トップ部断面図 S=1/2

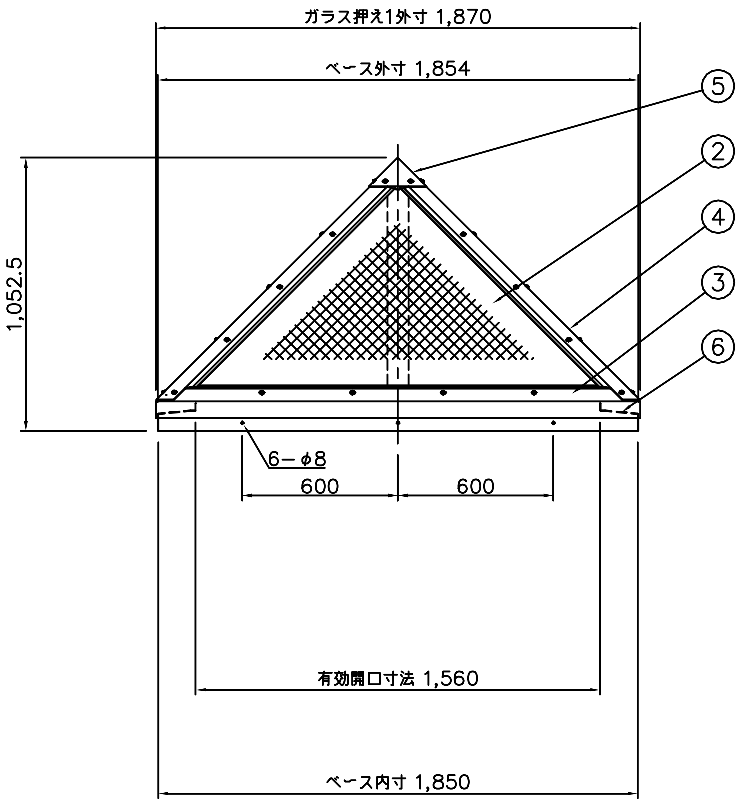
ガラス押え1外寸 1,870
ベース外寸 1,854
⑤
②
④
③
⑥
1,052.5
6−φ8
600
600
有効開口寸法 1,560
ベース内寸 1,850

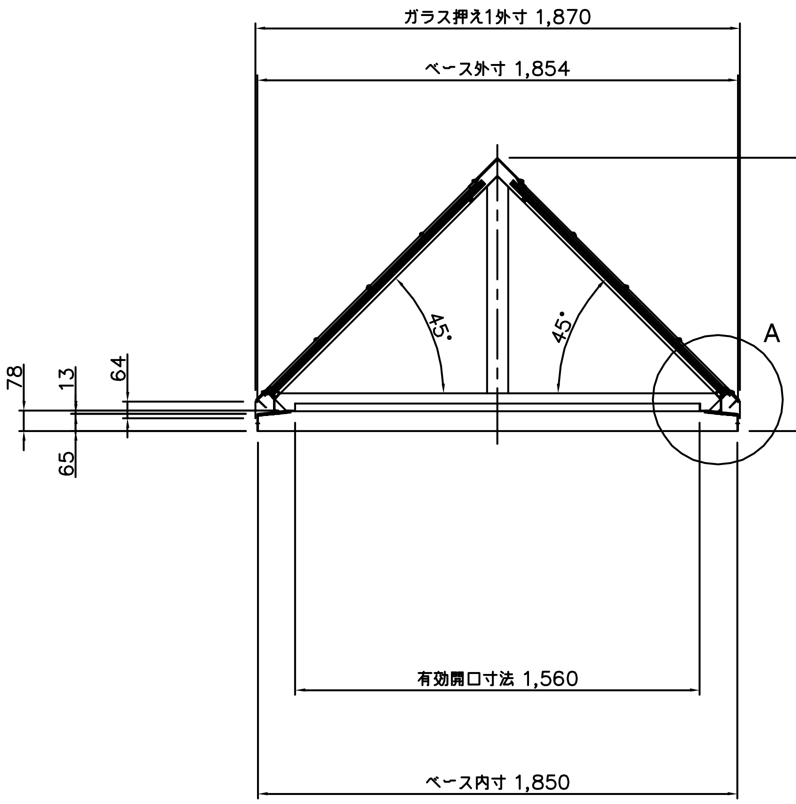
ガラス押え1外寸 1,870
ベース外寸 1,854
1,052.5
45°
45°
A
78
13
64
65
有効開口寸法 1,560
ベース内寸 1,850

番号	部品名	材質 又は 規格	数量
1	ガラス受けフレーム	SUS304 2B t=2.0	1
2	複層ガラス	FL5+A6+FW6.8 （底辺1628x高さ1511）	4
3	ガラス押え 1	SUS304 2B t=1.5	1
4	ガラス押え 2	SUS304 2B t=1.5	4
5	トップカバー	SUS304 2B t=1.5	1
6	ベース	SUS304 2B t=2.0	1

採光面積 2.43 ㎡

殿
御受領印

殿
御受領印

特記事項

No,	年 月 日	訂 正 追 記 事 項	記入者
⚠1	・ ・		
⚠2	・ ・		
⚠3	・ ・		
⚠4	・ ・		
⚠5	・ ・		
⚠6	・ ・		
⚠7	・ ・		

単位	m/m	日付	'16・02・24
A1	1/15 1/2	A3	1/30 1/4
設計		承認	
製図	加藤	検図	

工事名称

図面名称 HBQ-1600GPペア

三和式ベンチレーター株式会社

図面番号 30 − 27